# Instalación de artefactos de iluminación lineal LED con ganchos de sujeción

## Manual de instrucciones

Lea estas instrucciones atentamente antes de instalar y guárdelas para consultar en el futuro. Realice las conexiones eléctricas y a tierra de acuerdo con el código eléctrico nacional y cualquier código aplicable. Desconecte siempre la alimentación eléctrica antes de realizar la instalación. Este producto debe ser instalado de acuerdo con el código de instalación aplicable por un electricista calificado que esté familiarizado con la construcción y el funcionamiento del producto y con los riesgos que conlleva.

| N.° de pieza | Número de modelo | Consumo de vatios | Voltaje de entrada | Lúmenes | CCT | Regulación | Dimensiones (long. x anch. x alt.) | Garantía |
|---|---|---|---|---|---|---|---|---|
| 70296 | LN-4FT-W32-C40-QI | 32W | 100-277V | 4160 | 4000K | 0-10V | 48″ x 3.14″ x 3.43″ | 5 años |
| 70297 | LN-4FT-W32-C50-QI | | | | 5000K | | | |
| 70298 | LN-8FT-W64-C40-QI | 64W | | 8230 | 4000K | | 96″ x 3.14″ x 3.43″ | |
| 70299 | LN-8FT-W64-C50-QI | | | | 5000K | | | |

## ADVERTENCIA – RIESGO DE LESIONES GRAVES Y DAÑOS A LA PROPIEDAD

Lea atentamente todas las instrucciones y etiquetas del producto antes de instalar.

Para reducir el riesgo de muerte, lesiones personales choque eléctrico, cortes/abrasiones, piezas que pueden caer o daños a la propiedad a causa de incendio, lea todas las advertencias, instrucciones y etiquetas del producto.

Utilice guantes y anteojos de protección en todo momento al extraer el artefacto de iluminación de la caja, al instalar o al realizar tareas de servicio o mantenimiento.

Antes de comenzar, verifique que su instalación concuerde con todos los elementos en las descripciones y dibujos de las instrucciones de instalación.

Guarde estas instrucciones para referencia en el futuro.

- **ANTES DE LA INSTALACIÓN, MANTENIMIENTO, INSPECCIÓN O REMOCIÓN, APAGUE EL SUMINISTRO ELÉCTRICO DESDE LA CAJA DE FUSIBLES O DISYUNTOR.**
- **ADVERTENCIA: RIESGO DE INCENDIO O CHOQUE ELÉCTRICO.** NO utilice otra alimentación más que el voltaje indicado en las especificaciones del producto.
- La instalación, el servicio y el mantenimiento de este artefacto de iluminación deben ser realizados por un electricista matriculado y calificado. Si usted no lo es, busque un electricista matriculado.
- La instalación del producto debe cumplir con el Código Nacional de Electricidad y todos los códigos y normas locales de electricidad y construcción.
- Apto para superficies y marcos no aislados. NO cubra el artefacto con revestimiento aislante o materiales similares.
- Todas las conexiones del cableado deben taparse con conectores para cables aprobados por UL.
- NO instale el artefacto en superficies inestables, sueltas o fácilmente quebradizas.
- NO ejerza fuerza sobre la superficie del artefacto.
- NO usar en exteriores.
- NO instalar si el producto está dañado.
- NO utilizar el equipo con otro fin más que para el que fue creado.
- NO deje cables en contacto con bordes losos, como los bordes de las láminas metálicas.
- Apto para usar en sitios húmedos.
- Apto para usar a temperatura ambiente de -30 a 50 °C.
- Podría no ser compatible con todos los reguladores. Para obtener información actualizada de compatibilidad, visite www.verbatimlighting.com/dimmer_support
- Mantenga combustibles y otros materiales inflamables lejos del artefacto de iluminación y de la lámpara/lente.
- Evitar mirar directamente a la luz mientras esté encendida.

# Instalación de artefactos de iluminación lineal LED con ganchos de sujeción

Este dispositivo cumple con la Parte 15 de las normas de la FCC. Su funcionamiento está sujeto a las siguientes dos condiciones: 1) este dispositivo no causará interferencias perjudiciales, y 2) este dispositivo debe aceptar las interferencias que reciba, incluidas las interferencias que puedan afectar su funcionamiento.

## Instalación sobre la superficie

1. Use los tornillos suministrados para instalar los soportes paralelos entre sí, con una separación de aproximadamente 25 1/4" entre los centros.

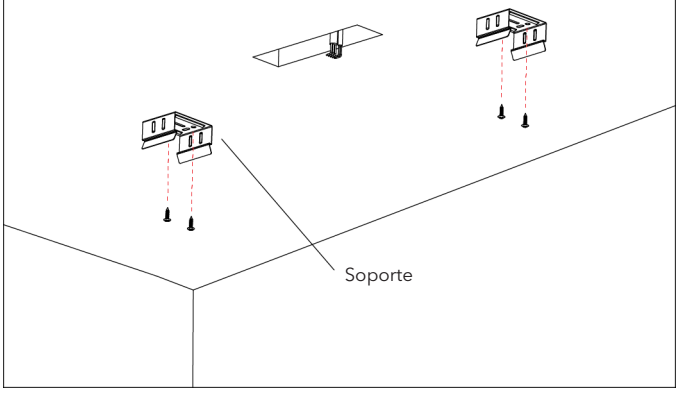


2. Desconecte el suministro de alimentación y use los casquillos suministrados para realizar las conexiones (consulte las instrucciones de cableado a continuación).

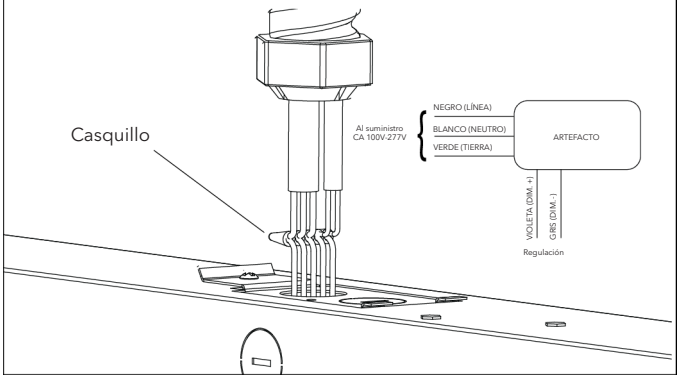


3. Fije el artefacto LED en los soportes.

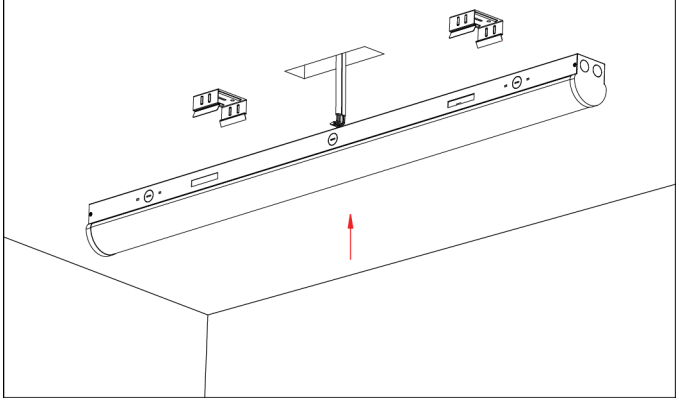

4. Una vez finalizada la instalación, restablezca el suministro de alimentación.

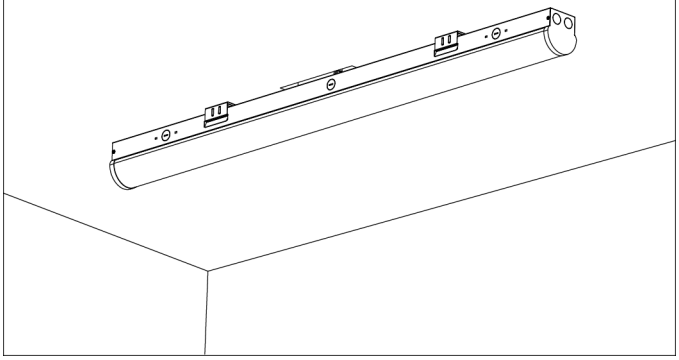

# Instalación de artefactos de iluminación lineal LED con ganchos de sujeción

## Instalación colgante (se vende por separado, PN #70300)

1. Encaje a presión los soportes en el artefacto LED.

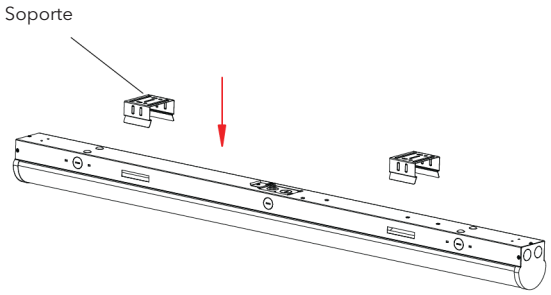


2. Fije el gancho en los agujeros ranurados de los soportes.

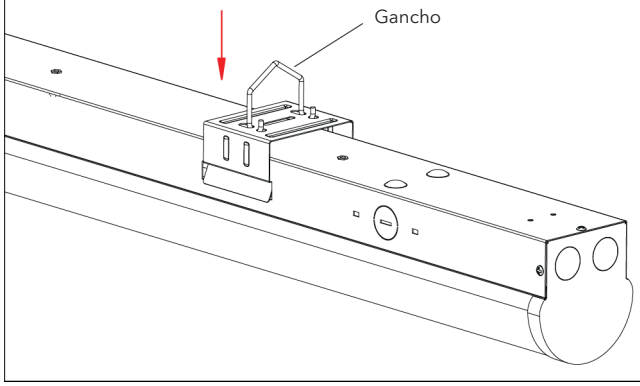


3. Using the pendant cord, suspend the lamp at the desired height.

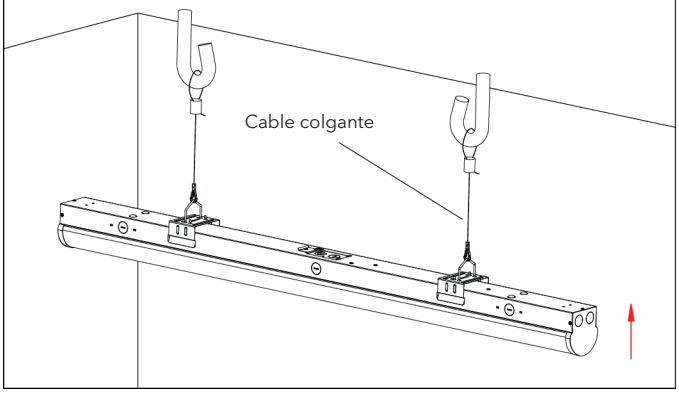


4. Desconecte el suministro de alimentación y use los casquillos suministrados para realizar las conexiones (consulte las instrucciones de cableado a continuación).

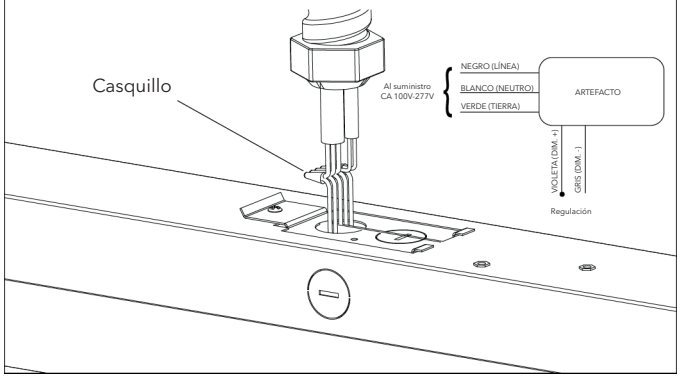


5. Coloque los cables dentro del artefacto y fije la placa posterior.

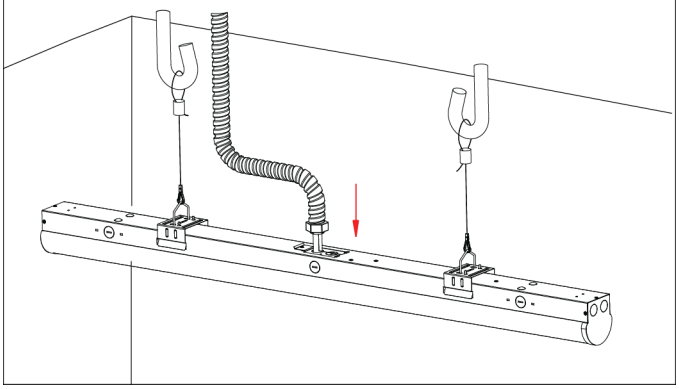

6. Una vez finalizada la instalación, restablezca el suministro de alimentación

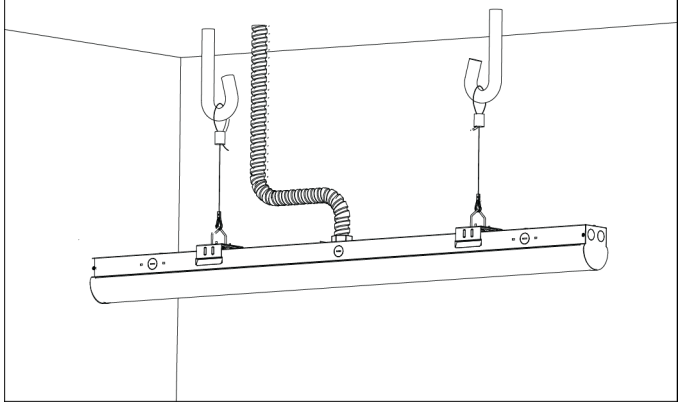

La instalación debe ser realizada por un electricista calificado.