Guía de instalación

Información de seguridad

ADVERTENCIA: – RIESGO DE LESIONES GRAVES Y DAÑOS A LA PROPIEDAD

Lea atentamente todas las instrucciones y etiquetas del producto antes de instalar.

Utilice guantes y anteojos de protección en todo momento al extraer el artefacto de iluminación de la caja, al instalar o al realizar tareas de servicio o mantenimiento.

- **ANTES DE LA INSTALACIÓN, MANTENIMIENTO, INSPECCIÓN O REMOCIÓN, APAGUE EL SUMINISTRO ELÉCTRICO DESDE LA CAJA DE FUSIBLES O DISYUNTOR.**
- Para reducir el riesgo de muerte, lesiones personales o daños a la propiedad a causa de incendio, choque eléctrico, piezas que pueden caer, cortes/abrasiones y otros peligros, lea todas las advertencias, instrucciones y etiquetas del producto.
- NO realice ni modifique ningún orificio en la carcasa, caja de cableado o componentes eléctricos del artefacto de iluminación durante la instalación.
- Antes de comenzar, verifique que su instalación concuerde con todos los elementos en las descripciones y dibujos de las instrucciones de instalación.
- La instalación, el servicio y el mantenimiento de este artefacto de iluminación deben ser realizados por un electricista matriculado y calificado. Si usted no lo es, busque un electricista matriculado.
- La instalación del producto debe cumplir con el Código Nacional de Electricidad y todos los códigos y normas locales de electricidad y construcción.
- La instalación eléctrica y conexión a tierra debe cumplir con el Código Nacional de Electricidad y todos los códigos locales de electricidad y construcción.
- Todas las conexiones del cableado deben taparse con conectores para cables aprobados por UL.
- Verifique que el voltaje del suministro sea correcto, de acuerdo con la etiqueta del artefacto de iluminación.
- NO utilice otra alimentación más que el voltaje indicado en las especificaciones del producto.
- NO instalar si el producto está dañado.
- NO usar este artefacto de iluminación en señales de salida o de emergencia.
- Evitar mirar directamente a la luz mientras esté encendida.
- Mantener los combustibles alejados del artefacto y de la lámpara/lente.
- Verificar que el artefacto funcione a temperatura ambiente entre los -20 y +40 grados Celsius (-4 a +104 grados Fahrenheit).

El producto es para uso interno únicamente.

NO usar con reguladores (dimmers).

NO cubra el artefacto con esteras aislantes o materiales similares.

Especificaciones del producto

N.° de pieza	Tamaño	N.° de modelo:	Voltaje nominal de entrada (VCA)	Frecuencia nominal de entrada (Hz)	Corriente nominal de entrada (mA)	Vataje nominal de entrada (W)	CCT (K)
99511	4 in.	D4-L450-C40-A	100-240	50/60	100	7	4000
99512	4 in.	D4-L450-C60-A					6000
99513	6 in.	D6-L950-C40-A			110	12	4000
99514	6 in.	D6-L950-C60-A					6000
99515	8 in.	D8-L1400-C40-A			160	18	4000
99516	8 in.	D8-L1400-C60-A					6000
99517	2,5 in.	D2.5-L330-C27-B24-A			100	6	2700
99518	3 in.	D3-L660-C27-B24-A			130	11	

Guía de instalación

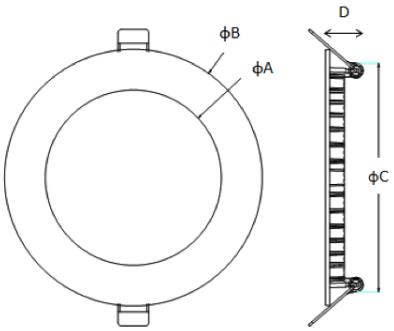

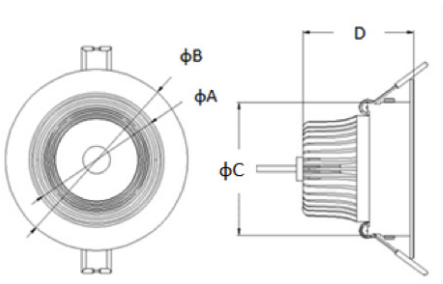

N.° de pieza	Dimensiones del producto (mm) ϕA x ϕB x ϕC x D	Peso del producto (g)
99511	73 x 120 x 104 x 18	220
99512		
99513	102 x 150 x 134 x 18	380
99514		
99515	174 x 224 x 204 x 18	620
99516		
99517	55 x 86 x 75 x 50	165
99518	78 x 109 x 95 x 60	265

Instrucciones de instalación

1. Corte la alimentación de energía.
2. Mida la dimensión del orificio en el techo para confirmar que el espacio sea adecuado para esta luz descendente.
3. Quite los tornillos para abrir la cubierta del driver LED.
4. Conecte el driver a la fuente de alimentación de acuerdo con el diagrama de cableado.
5. Vuelva a colocar la cubierta del driver LED con los tornillos incluidos.
6. Las instalar el modelo 99517 o 99518, ajuste el sistema cardán según su preferencia.
7. Coloque los ganchos hacia arriba y eleve el artefacto de luz descendente para instalarlo. Empuje el artefacto hasta que quede a nivel del techo. Compruebe que haya quedado bien asegurado.

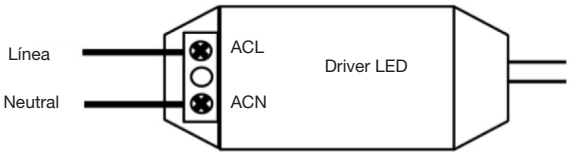

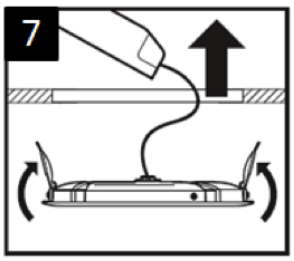

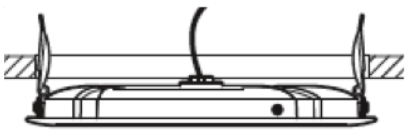

Garantía y soporte

Garantía de 3 años de Verbatim www.verbatimlighting.com/warranty
Para obtener asistencia, visite www.verbatimlighting.com/support