Guía de instalación

Información de seguridad

ADVERTENCIA – RIESGO DE LESIONES GRAVES Y DAÑOS A LA PROPIEDAD

Lea atentamente todas las instrucciones y etiquetas del producto antes de instalar.

Para reducir el riesgo de muerte, lesiones personales choque eléctrico, cortes/abrasiones, piezas que pueden caer o daños a la propiedad a causa de incendio, lea todas las advertencias, instrucciones y etiquetas del producto.

Utilice guantes y anteojos de protección en todo momento al extraer el artefacto de iluminación de la caja, al instalar o al realizar tareas de servicio o mantenimiento.

Antes de comenzar, verifique que su instalación concuerde con todos los elementos en las descripciones y dibujos de las instrucciones de instalación.

Guarde estas instrucciones para referencia en el futuro.

- **ANTES DE LA INSTALACIÓN, MANTENIMIENTO, INSPECCIÓN O REMOCIÓN, APAGUE EL SUMINISTRO ELÉCTRICO DESDE LA CAJA DE FUSIBLES O DISYUNTOR.**
- **ADVERTENCIA: RIESGO DE INCENDIO O CHOQUE ELÉCTRICO.** NO utilice otra alimentación más que el voltaje indicado en las especificaciones del producto.
- La instalación, el servicio y el mantenimiento de este artefacto de iluminación deben ser realizados por un electricista matriculado y calificado. Si usted no lo es, busque un electricista matriculado.
- La instalación del producto debe cumplir con el Código Nacional de Electricidad y todos los códigos y normas locales de electricidad y construcción.
- Todas las conexiones del cableado deben taparse con conectores para cables aprobados por UL.
- NO usar en exteriores.
- NO instalar si el producto está dañado.
- NO utilizar el equipo con otro fin más que para el que fue creado.
- NO deje cables en contacto con bordes filosos, como los bordes de las láminas metálicas.
- Apto para usar en sitios húmedos.
- Apto para usar a temperatura ambiente de -30 a 50 °C.
- Podría no ser compatible con todos los reguladores. Para obtener información actualizada de compatibilidad, visite www.verbatimlighting.com/dimmer_support
- Mantenga combustibles y otros materiales inflamables lejos del artefacto de iluminación y de la lámpara/lente.
- Evitar mirar directamente a la luz mientras esté encendida.

Este dispositivo cumple con la Parte 15 de las normas de la FCC. Su funcionamiento está sujeto a las siguientes dos condiciones: 1) este dispositivo no causará interferencias perjudiciales, y 2) este dispositivo debe aceptar las interferencias que reciba, incluidas las interferencias que puedan afectar su funcionamiento.

Especificaciones del producto

Número de pieza	Número de modelo	Voltaje de entrada (VAC)	Consumo de vatios (W)	Corriente de entrada (mA)	Frecuencia de entrada (Hz)	Lumenes	CCT (K)	Dimensiones L x A x Alt.	Peso
70190	HB-110W-C40-P	120-277	110	1000	50/60	14,300	4000	23,8 x 12,6 x 2,68 pulgadas 320 x 605 x 68 mm	8.77 lb 3980 gramos
70191	HB-165W-C40-P		165	1600		21,450		23,8 x 17,3 x 2,68 pulgadas 440 x 605 x 68 mm	11.86 lb 5380 gramos
70192	HB-225W-C40-P		225	2000		29,250		45,9 x 12,6 x 2,68 pulgadas 320 x 1166 x 68 mm	15.9 lb 7210 gramos
70193	HB-110W-C50-P		110	1000		14,300	5000	23,8 x 12,6 x 2,68 pulgadas 320 x 605 x 68 mm	8.77 lb 3980 gramos
70194	HB-165W-C50-P		165	1600		21,450		23,8 x 17,3 x 2,68 pulgadas 440 x 605 x 68 mm	11.86 lb 5380 gramos
70195	HB-225W-C50-P		225	2000		29,250		45,9 x 12,6 x 2,68 pulgadas 320 x 1166 x 68 mm	15.9 lb 7210 gramos

Guía de instalación

Diagramas de cableado

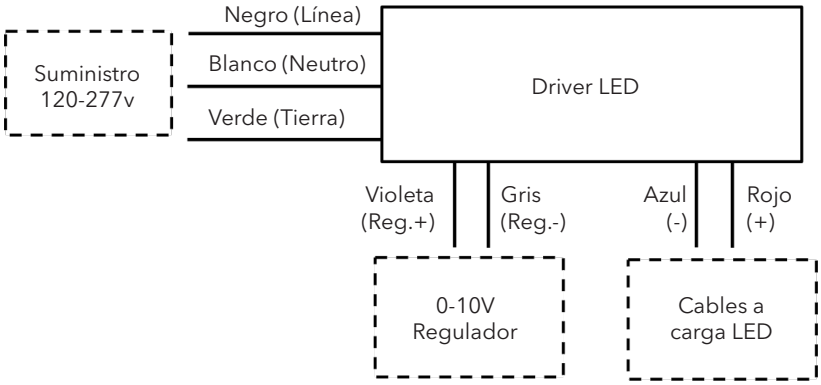

Instrucciones de instalación

Kit de cadena incluido:

- Ganchos en V (2)
- Cadena de 1,05 m (2)

1. Pase el extremo de una cadena por cada gancho en V. Asegure cada cadena a una estructura que soporte la carga, apta para el peso del artefacto. Ver figura 1 (estructura de montaje de cadena).
2. Inserte los ganchos en V en los dos extremos opuestos del artefacto. Verifique que los ganchos estén bien enganchados en los orificios laterales como se indica. Ver figura 2.
3. Extraiga la tapa en el centro del driver en la carcasa.
4. Conecte el suministro eléctrico y los cables del control regulador de 0-10V como se muestra en el diagrama de cableado en la figura 3. Vuelva a colocar la tapa.
5. Verifique que toda la ferretería esté bien colocada.

Figura 1

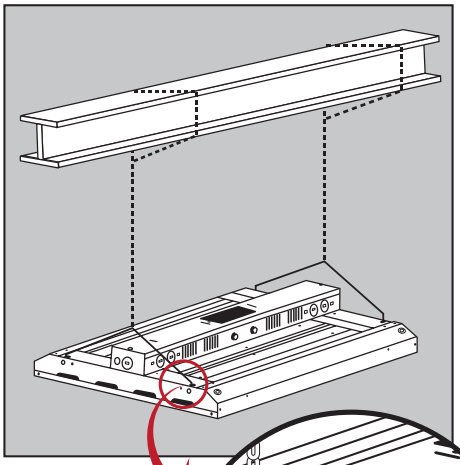

Figura 2

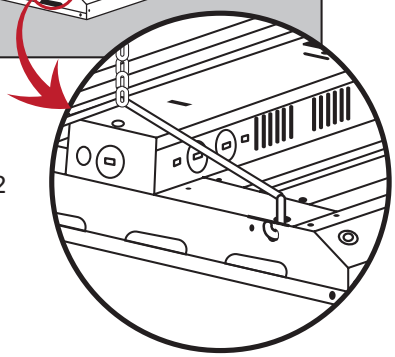

Figura 3

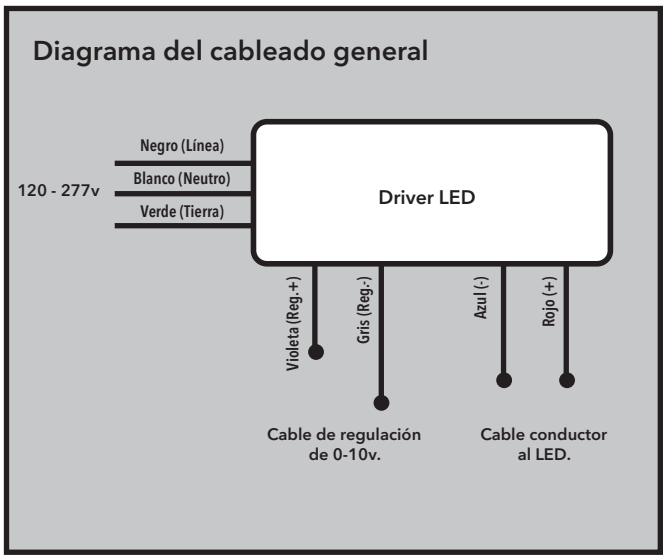

Garantía y soporte técnico

Garantía de 5 años de Verbatim www.verbatimlighting.com/warranty)
Para soporte técnico, visite: www.verbatimlighting.com/support
Puede no ser compatible con todos los reguladores de voltaje.
Para obetener informacion actualizada al respecto, visite www.verbatimlighting.com/dimmer_support.