Instrucciones de instalación de luces descendentes LED

Información de seguridad importante

Para reducir el riesgo de muerte, lesiones personales choque eléctrico, cortes/abrasiones, piezas que pueden caer o daños a la propiedad a causa de incendio, lea todas las advertencias, instrucciones y etiquetas del producto.

- ADVERTENCIA – Riesgo de incendio o choque eléctrico. Es necesario conocer sobre los sistemas eléctricos de las luminarias para realizar la instalación de artefactos LED. Si no está capacitado, no proceda con la instalación. Póngase en contacto con un electricista calificado.
- ADVERTENCIA – Riesgo de incendio o choque eléctrico. Instale este artefacto únicamente en cielorrasos con las características y dimensiones que se muestran en las fotografías y/o gráficos y donde la potencia de entrada del kit de modificación no exceda la potencia de entrada de la luminaria.
- ADVERTENCIA - Para evitar el desgaste o daño de los cables, evite que estén en contacto con chapas u otros objetos filosos.
- Antes de la instalación, mantenimiento, inspección o remoción, apague el suministro eléctrico desde la caja de fusibles o disyuntor.
- La instalación del producto debe cumplir con el Código Nacional de Electricidad y todos los códigos y normas locales de electricidad y construcción.
- Apto para sitios húmedos.
- Verificar que el artefacto funcione a temperatura ambiente entre los -20 y +40 grados Celsius. (-4 a 104 grados Fahrenheit.)

Especificaciones del producto

N.° de pieza	Tamaño	Forma	Voltaje de entrada nominal (Vac)	Frecuencia de entrada nominal (Hz)	Corriente de entrada nominal (A	Consumo de vatios nominal (W)
70268/70269	7 pulgadas	Circular	120-277	60	0.135-0.055	15
70270/70271		Cuadrada				
70272/70273	9 pulgadas	Circular			0.175-0.072	20

Tamaño	Forma	D/L		H		Peso del producto	
		pulgadas	mm	pulgadas	mm	lbs.	kg
7 pulgadas	Circular	7.09	180	1.06	27	0.88	0.4
	Cuadrada					1.04	0.47
9 pulgadas	Circular	9.06	230	1.06	27	1.32	0.6

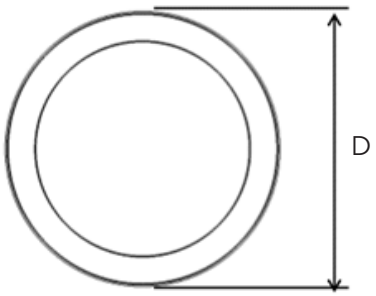

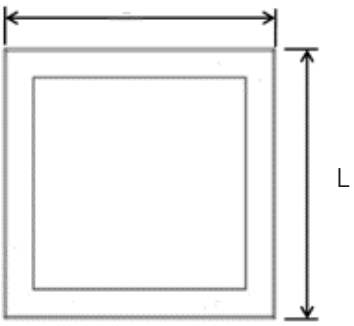

Instrucciones de instalación de luces descendentes LED

Pasos de la instalación

1. Desconecte la corriente eléctrica desde la caja de fusibles o disyuntor.
2. Fije la placa de montaje (suministrada) a la caja de empalme con los tornillos (suministrados) [Fig. 1].
3. Use el cable de seguridad para sostener el artefacto y facilitar la instalación.
4. Conecte el cable negro al conductor, el cable blanco al neutro y el cable verde a la descarga a tierra usando los casquillos (suministrados). Coloque todos los cables en la caja de empalme[Fig. 2].
5. Empuje la luz descendente hacia la placa de montaje hasta que quede firme [Fig. 3].
6. Encienda la alimentación.

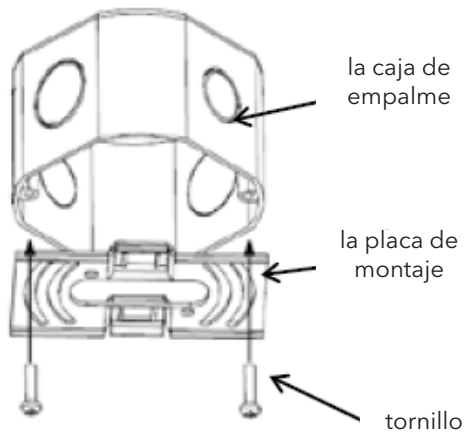

Fig. 1

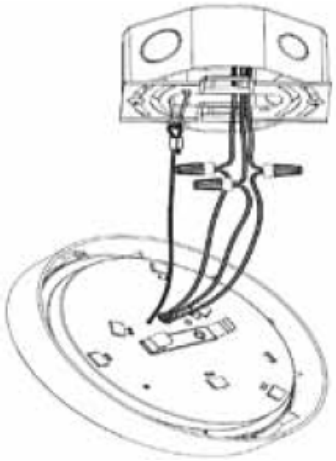

Fig. 2

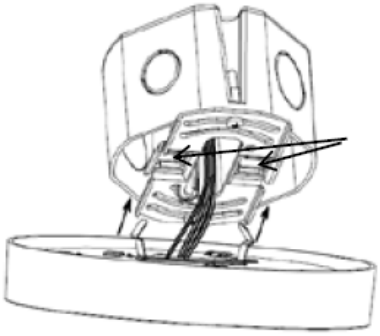

Fig. 3

Garantía

Garantía limitada de 5 años de Verbatim www.verbatimlighting.com/warranty
Para soporte técnico, visite www.verbatimlighting.com/support