TranquiLED Guía de instalación

Información de seguridad importante

ADVERTENCIA: RIESGO DE LESIONES SERIAS Y DAÑOS A LA PROPIEDAD: Lea atentamente todas las instrucciones y las etiquetas del producto antes de la instalación.

- ADVERTENCIA - Riesgo de incendio o choque eléctrico. La instalación, el servicio y el mantenimiento de luminarias debe ser realizado por un electricista matriculado y calificado. Si no está capacitado, contrate a un electricista certificado.
- La instalación del producto debe cumplir con el Código Nacional de Electricidad y los códigos y normas locales de electricidad y construcción.
- NO instalar si el producto está dañado.
- Antes de instalar, reparar, inspeccionar o desinstalar, desconecte la corriente eléctrica desde la caja de fusibles o disyuntor.
- NO utilice otra alimentación más que el voltaje especificado en las Especificaciones del producto.
- Todas las conexiones del cableado deben taparse con conectores para cables aprobados por UL.
- Asegúrese de que su instalación coincida con todos los elementos que se muestran en las descripciones y las ilustraciones de las instrucciones de instalación antes de comenzar.
- NO haga ni altere ninguna abertura en la carcasa, el receptáculo de cableado o los componentes eléctricos del accesorio de iluminación durante la instalación.
- NO deje cables en contacto con bordes cortantes, como láminas de metal.
- Utilice guantes y anteojos de protección en todo momento al extraer el artefacto de la caja, al instalar o al realizar tareas de servicio o mantenimiento.
- Evite mirar directamente hacia la luz encendida.
- Mantenga combustibles y otros materiales inflamables lejos del artefacto de iluminación y de la lámpara/lente.
- Apto para usar en lugares húmedos.
- Verificar que el artefacto funcione a temperatura ambiente entre los -20 y +40 grados Celsius. (-4 a 104 grados Fahrenheit.)

Garantía de 5 años de Verbatim: www.verbatimlighting.com/warranty
Para soporte técnico, visite: www.verbatimlighting.com/support

Este dispositivo cumple con la Parte 15 de las reglas de la FCC. Su funcionamiento está sujeto a las siguientes dos condiciones:

1. este dispositivo no causará interferencias perjudiciales, y
2. este dispositivo debe aceptar las interferencias que reciba, incluidas las interferencias que puedan afectar su funcionamiento.

Dimensiones del producto

Tamaño	øA	øB	H	Orificio calado
4″	4.69 in.	5.35 in.	4.41 in.	4.92 in.
6″	5.87 in.	7.87 in.	5.04 in.	6.10 in.

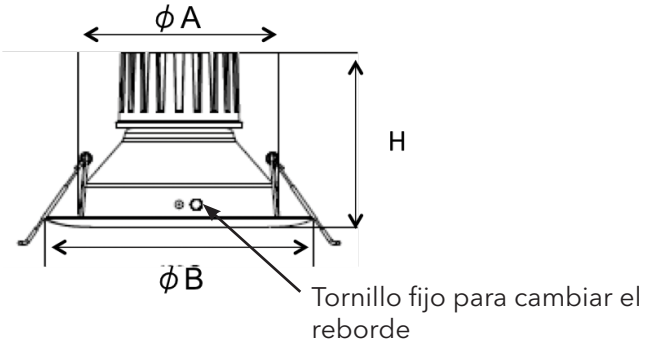

Conexiones de cableado

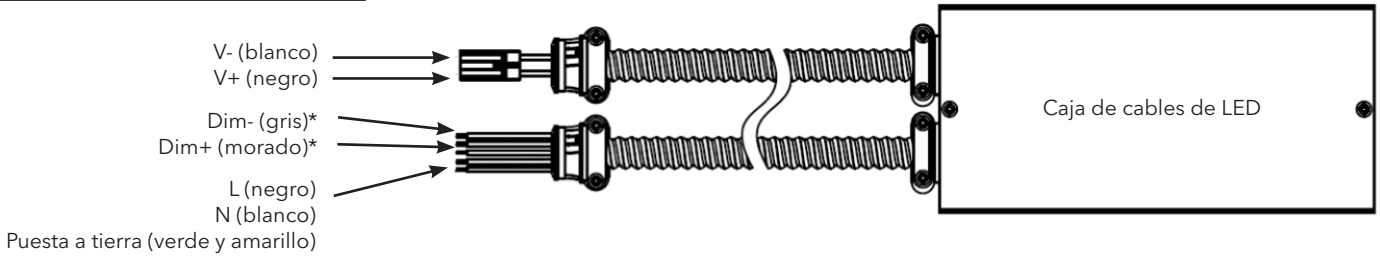

* si se incluye

TranquiLED Guía de instalación

Diagrama de cableado

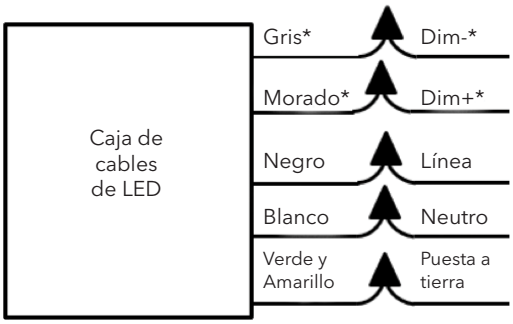

* si se incluye

ADVERTENCIA

TIPO IC
PROTECCIÓN INHERENTE
SE SOLICITA ACCESO POR ENCIMA DEL CIELORRASO
LA LUZ PARPADEANTE DE ESTA LUMINARIA
CON PROTECCIÓN TÉRMICA PUEDE INDICAR
SOBRECALENTAMIENTO
CONDUCTORES DE SUMINISTRO DE 90 C COMO MÍNIMO
CONSULTE CON UN ELECTRICISTA CALIFICADO PARA
GARANTIZAR QUE EL CONDUCTOR DEL CIRCUITO
BIFURCADO SEA EL CORRECTO

Readaptación de la instalación

1. Desconecte la energía en la fuente del accesorio existente.
2. Retire el reflector, el reborde y la bombilla existentes. Es posible que necesite ajustar y/o quitar la toma o el soporte.
3. Mida las dimensiones de la estructura empotrada para confirmar que el espacio es apto para este sistema.
4. Abra la caja de conexiones, desconecte los cables de la resistencia actual y retírela.
5. Quite el panel desmontable de la caja de conexiones.
6. Coloque la caja de cables de LED junto al armazón.
7. Tome el cordón con cables sueltos e insértelo en la caja de conexión. Conecte los cables de energía y atenuación (si se incluyen) de acuerdo con el Diagrama de cableado de esta Guía de instalación (pág. 2).
8. Coloque la tapa de la caja de conexión.
9. Conecte el conector rápido a la luz descendente.
10. Presione los dos clips de la carcasa hasta que queden en posición vertical e introduzca la lámpara en el cielorraso.
11. Suelte los clips de la carcasa y presione la lámpara dentro del cielorraso hasta que quede segura y al ras.
12. Una vez finalizada la instalación, restablezca la energía.

Paso 2

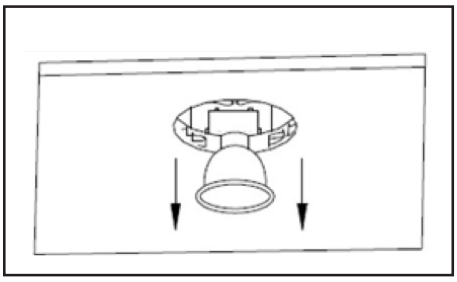

Paso 4-5

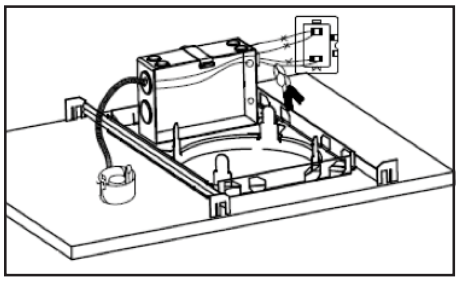

Paso 6-8

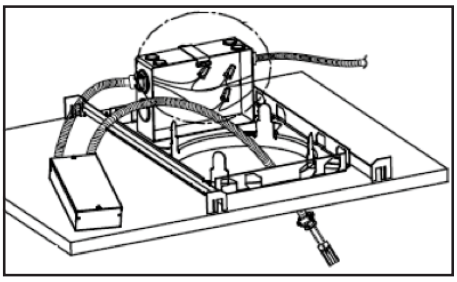

Instalación en una construcción nueva

1. Asegúrese de que la energía esté apagada en la fuente de la ubicación en la que está instalando el producto.
2. Corte un orificio en el cielorraso de acuerdo con las dimensiones que se proporcionan en la página 2.
3. Quite el panel desmontable de la caja de conexiones.
4. Coloque la caja de cables de LED junto al armazón.
5. Tome el cordón con cables sueltos e insértelo en la caja de conexión. Conecte los cables de energía y atenuación (si se incluyen) de acuerdo con el Diagrama de cableado de esta Guía de instalación (pág. 2).
6. Coloque la tapa de la caja de conexión.
7. Conecte el conector rápido a la luz descendente.
8. Presione los dos clips de la carcasa hasta que queden en posición vertical e introduzca la lámpara en el cielorraso.
9. Suelte los clips de la carcasa y presione la lámpara dentro del cielorraso hasta que quede segura y al ras.
10. Una vez finalizada la instalación, restablezca la energía.